LITEC

КРОССОВЫЕ МОДУЛИ

КАТАЛОГ ПРОДУКЦИИ

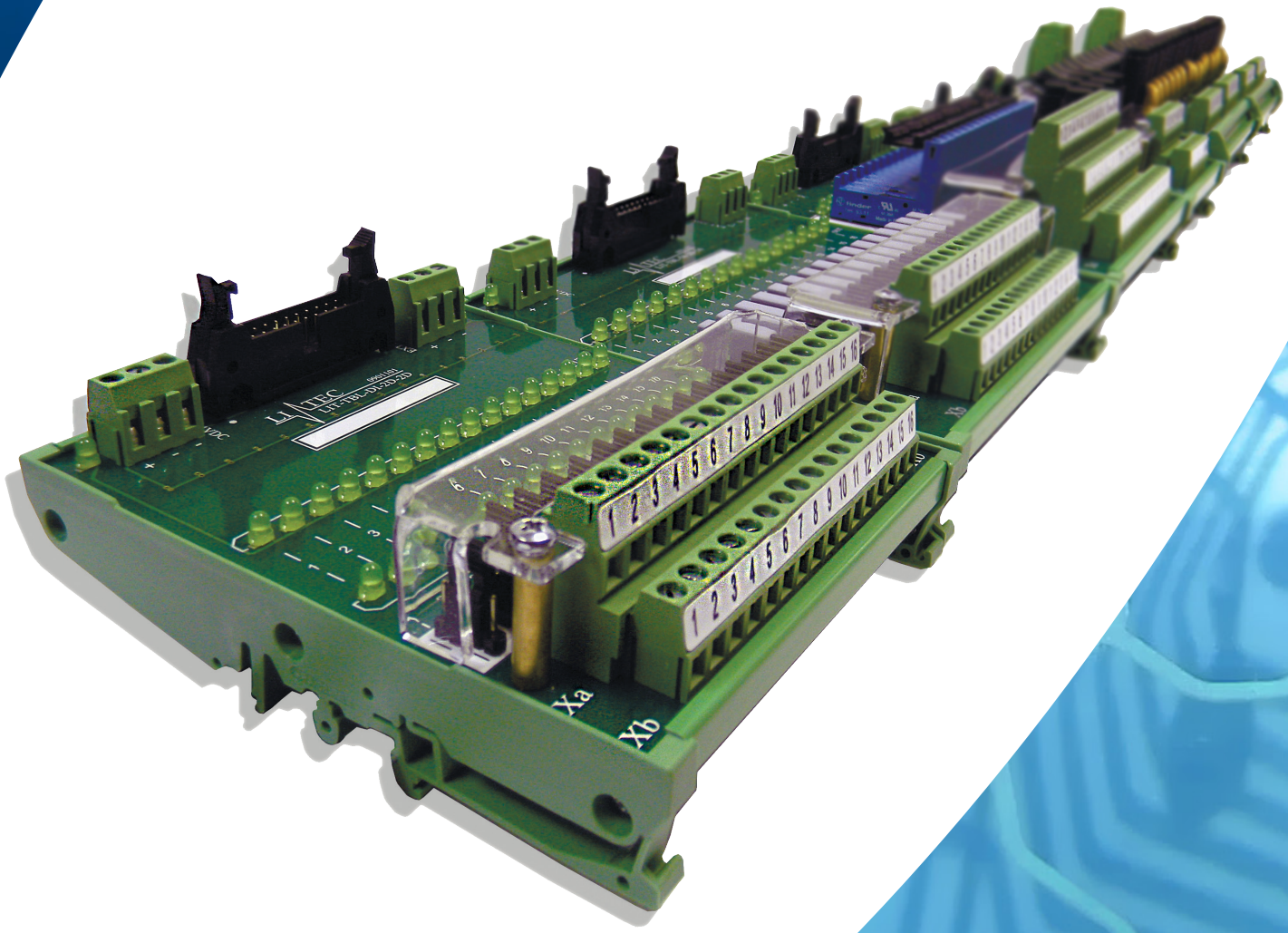

О КОМПАНИИ

Компания “Литэк” была создана в 2001 году на базе научной лаборатории Санкт-Петербургского государственного электротехнического университета «ЛЭТИ» им. В.И. Ульянова (Ленина) (СПбГЭТУ).

Имеющийся научный потенциал позволяет компании выполнять разработку и производство прецизионной радиоизмерительной аппаратуры для систем хранения времени, синхронизаторов по сигналам космических навигационных систем, коммуникационного оборудования и иной аппаратуры данного направления.

Высокое качество электротехнической продукции является главным приоритетом в процессе разработки и серийного производства продукции.

Отлаженная логистика позволяет осуществлять своевременное изготовление и поставку продукции по оптимальным ценам. Наиболее востребованная продукция постоянно находится на нашем складе и может быть отгружена в кратчайшие сроки.

Мы ценим наших клиентов и делаем все возможное для повышения их конкурентных преимуществ. Мы можем изготовить продукцию, представленную в данном каталоге, с логотипом Вашей компании. Также возможно изготовлении продукции в соответствии с индивидуальными потребностями заказчика.

Вся электротехническая продукция сертифицирована и соответствует российским и международным стандартам. Мы предоставляем гарантийное и пост гарантийное обслуживание.

Станьте партнером компании «Литек» и воспользуйтесь всеми преимуществами работы с производителем!

СОДЕРЖАНИЕ

АРТИКУЛ		НАИМЕНОВАНИЕ	
ISB-01-301	LIT-TBL-ISB-01-AI-02	Двухканальный повторитель аналоговых сигналов источников питания взрывоопасной зоны	4
0901301	LIT-TBL-A-00-2D	Модуль аналогового ввода/вывода AI/AO	5
0901101	LIT-TBL-DI-2D-2D	Модуль дискретного ввода DI на 24V (AC/DC)	6
0914101	LIT-TBL-DI-2D-2D-EP	Модуль дискретного ввода DI на 24V (AC/DC) с коммутацией по минусу	7
0901102	LIT-TBL-DI-2D-4A	Модуль дискретного ввода DI на 110V (AC/DC)	8
0914102	LIT-TBL-DI-2D-4A-EP	Модуль дискретного ввода DI на 110V (AC/DC) с коммутацией по минусу	9
0901103	LIT-TBL-DI-2D-5A	Модуль дискретного ввода DI на 220V (AC/DC)	10
0914103	LIT-TBL-DI-2D-5A-EP	Модуль дискретного ввода DI на 220V (AC/DC) коммутацией по минусу	11
0901201	LIT-TBL-DO-2D-XX	Модуль дискретного вывода DO	12
0901601	LIT-TBL-PD-00-2D	Модуль распределения питания 24V	13
0901602	LIT-TBL-PD-00-5A	Модуль распределения питания ~ 220V	14
0901501	LIT-CAB-xx-20/broom	Кабель IDC-20 - распушонка	15
0901502	LIT-CAB-xx-40/broom	Кабель IDC-40 - распушонка	15
0901503	LIT-CAB-xx-50/broom	Кабель IDC-50 - распушонка	15
0901504	LIT-CAB-xx-14/broom	Кабель IDC-14 - распушонка	15
0902101	LIT-CAB-SS-1x50/2x20-01	Кабель IDC-50 / IDC-20x2	15
0902102	LIT-CAB-SS-1x50/1x20-broom-01	Кабель IDC-50 / IDC-20, распушонка	15
0903101	LIT-CAB-AB-1x50/2x20-01	Кабель IDC-50 / IDC-20x2	15
0903102	LIT-CAB-AB-1x50/1x20-broom-01	Кабель IDC-50 / IDC-20, распушонка	15
0904101	LIT-CAB-EP-1x20/1x20-01	Кабель IDC-20 / IDC-20	15
0904201	LIT-CAB-EP-1x20/1x20-02	Кабель IDC-20 / IDC-20	15
0902301	LIT-CAB-SS-1x50/1x40-01	Кабель IDC-50 / IDC-40	15
0902401	LIT-CAB-SS-1x50/1x40-02	Кабель IDC-50 / IDC-40	16
0903302	LIT-CAB-AB-1x50/2x40-02	Кабель IDC-50 / IDC-40	16
0903401	LIT-CAB-AB-2x14/1x50-01	Кабель IDC-14 2 шт. / IDC-20	16
0906101	LIT-CAB-GE-660-101	Кабель IDC-50 / IDC-20x2	16
0906201	LIT-CAB-GE-754-201	Кабель IDC-50 / IDC-20x2	16
0906301	LIT-CAB-GE-616-301	Кабель IDC-50 / IDC-20x2	16
0906402	LIT-CAB-GE-708-402	Кабель IDC-50 / IDC-20x2	16

Двухканальный повторитель аналоговых сигналов источника питания взрывоопасной зоны

LIT-ISB-01-AI-02

Область применения

Двухканальный повторитель аналоговых сигналов источника питания взрывоопасной зоны.

Особенности

Полная гальваническая развязка цепей питания постоянного тока для 2-проводных 4-20мА датчиков-преобразователей в опасной зоне.

Двухсторонняя передача коммуникационных сигналов для HART преобразователей.

Высокая точность преобразования. Погрешность, вносимая барьерами искробезопасности в измерительный канал, минимальна.

Компактный корпус, установка на стандартной DIN рейке.

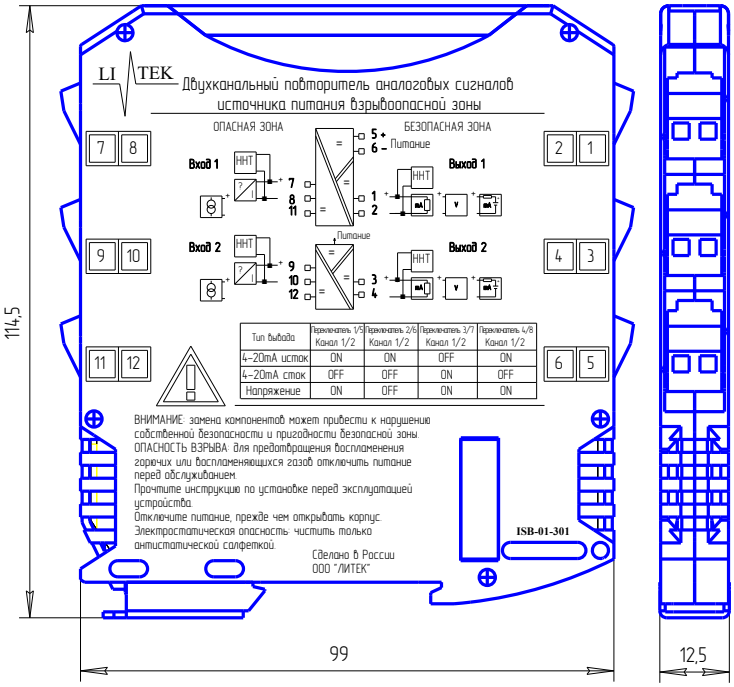

Данные по подключениям

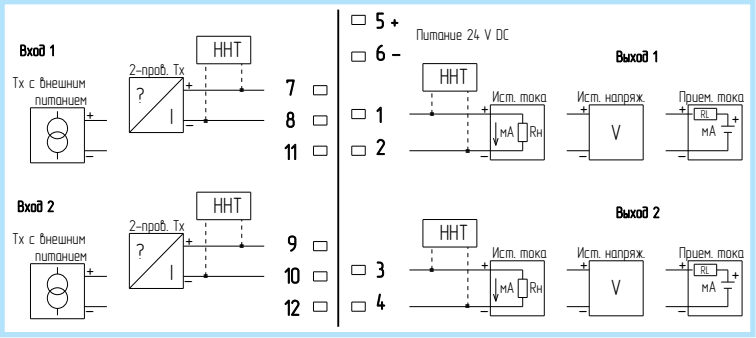

Питание	• Номинальное напряжение 24V DC (18 - 30V DC) • Защита от обратной полярности
Изоляция	• Искробезопасный вход/выход 2500V • Между искробезопасными входами 500V • Выход/цепи питания 500V • Между выходами 500V
Вход	• 0/4-20мА, раздельное питание входов • 4-20мА, 2-проводной датчик • измеряемый диапазон 0-24мА
Выход	• 4-20мА • HART протокол • Высокая точность преобразования

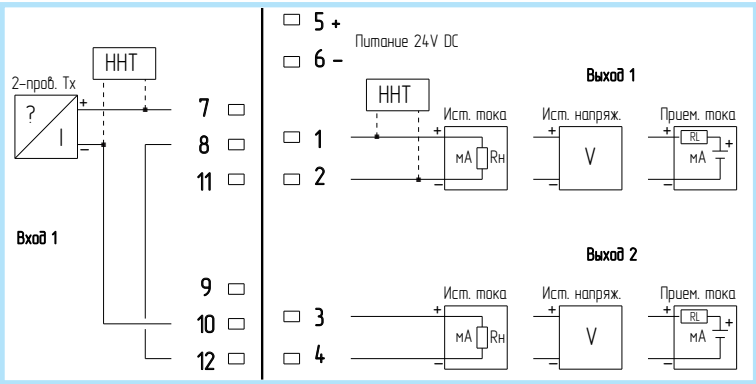

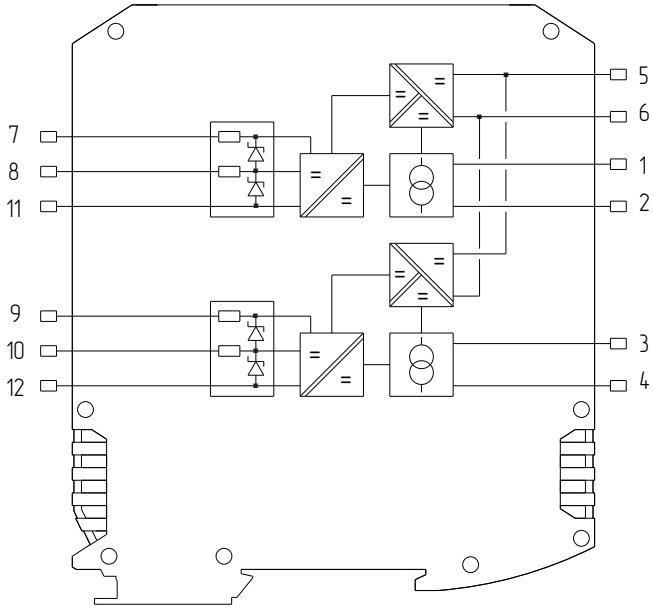

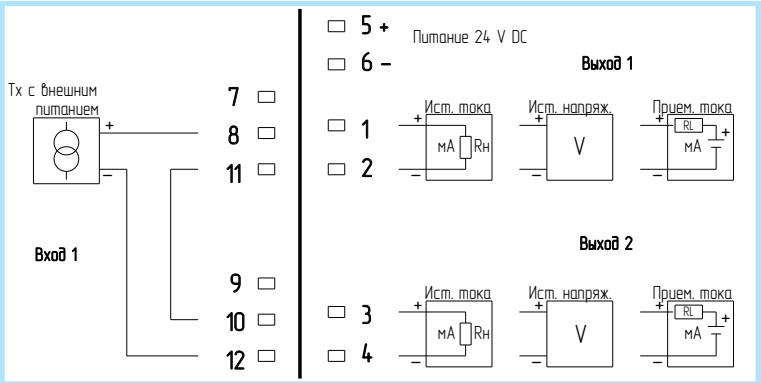

Данные для заказа

Артикул	**ISB-01-301**
Наименование	**LIT-ISB-01-AI-02**
Кол-во в упаковке	**1**
Вес брутто за шт.	**145 гр.**

МОДУЛЬ АНАЛОГОВОГО ВВОДА/ВЫВОДА AI/AO
LIT-TBL-A-00-2D

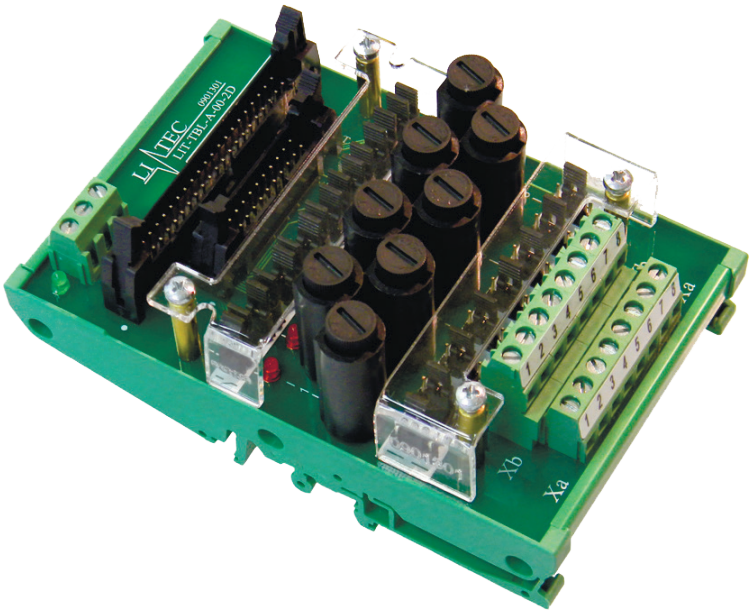

Область применения

Применяется для подключения аналоговых сигналов 0-20мА и 0-10V от ЗРА и КИПиА

Особенности

Подключение аналогового сигнала с защитой канала контроллера предохранителем 5x20. С дополнительным гнездом для считывания сигналов типа HART.

Общие характеристики

Номинальное напряжение	24V DC
Макс. нагрузочная способность на ответвление	0,3A
Количество полюсов	8
Ширина	81 мм
Высота	58 мм
Глубина	128 мм

Данные по подключениям

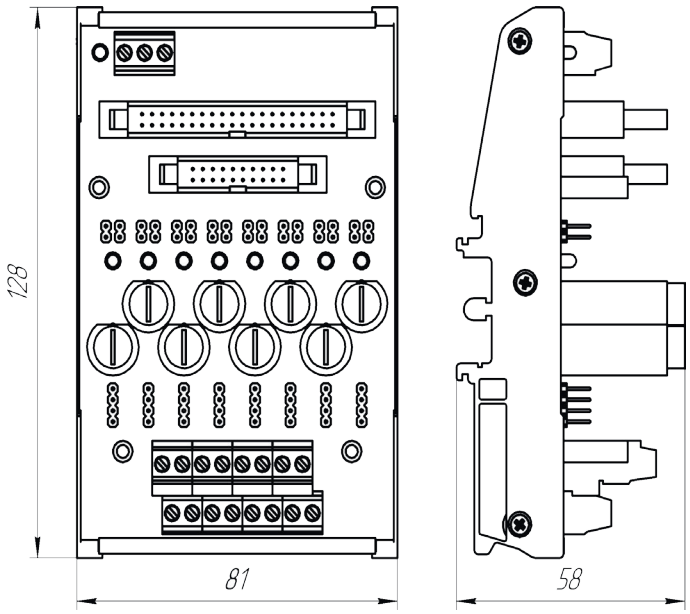

	Int	Xa, Xb
Наименование, подключение	Питание сигналов	Подключение полевых устройств
Тип подключения	Винтовой зажим	Винтовой зажим
Сечение жесткого проводника, min	0,2 мм²	0,2 мм².
Сечение жесткого проводника, max	2,5 мм²	2,5 мм².
Сечение гибкого проводника, min	0,2 мм².	0,2 мм²
Сечение гибкого проводника, max	2,5 мм²	2.5 мм²
Сечение провода AWG/kcmil, min	24	24
Сечение провода AWG/kcmil, max	13	13
Длина снятия изоляции	8 мм.	8 мм.

	IDC1	IDC2
Наименование, подключение	Уровень управления 1	Уровень управления 2, ответвление HART
Количество точек подключения	1	1
Тип подключения	IDC/FLK - штыревой разъем (2,54 мм)	IDC/FLK - штыревой разъем (2,54 мм)
Количество полюсов	40	20

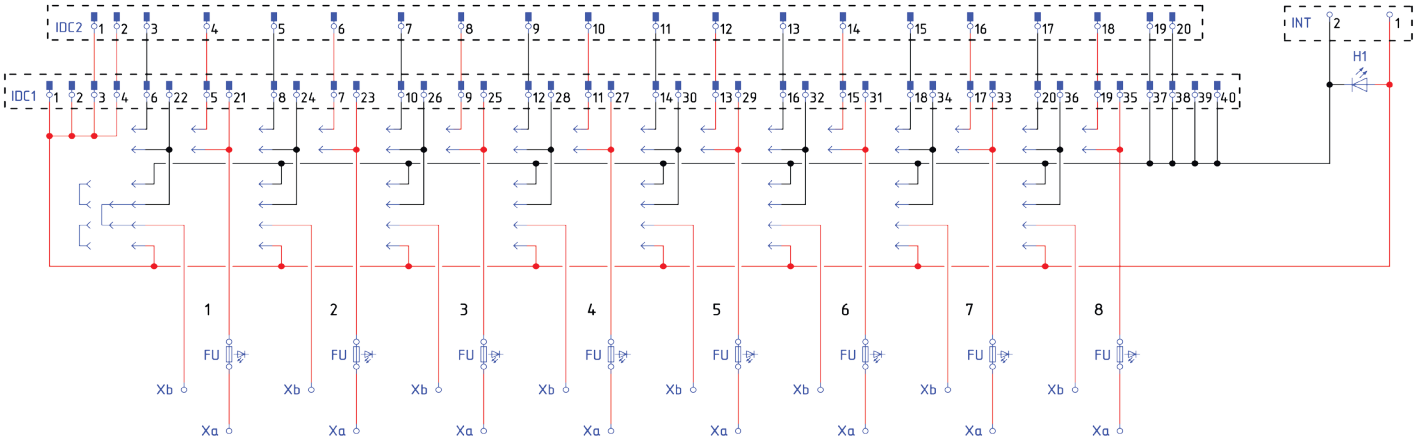

Принадлежности

Для S7-300 7NF00	LIT-CAB-SS-1x50/1x40-01 (арт. 0902301)
Для S7-300 5HF00	LIT-CAB-SS-1x50/1x40-02 (арт. 0902401)
Для ControlLogix IF8	LIT-CAB-AB-1x50/2x40-02 (арт. 0903302)
Прочие	LIT-CAB-xx-40/broom (арт. 0901502)
Прочие	LIT-CAB-xx-20/broom (арт. 0901501)

Данные для заказа

Артикул	**0901301**
Наименование	**LIT-TBL-A-00-2D**
Кол-во в упаковке	**1**
Вес брутто за шт.	**250 гр.**

МОДУЛЬ ДИСКРЕТНОГО ВВОДА DI НА 24V (AC/DC)
LIT-TBL-DI-2D-2D

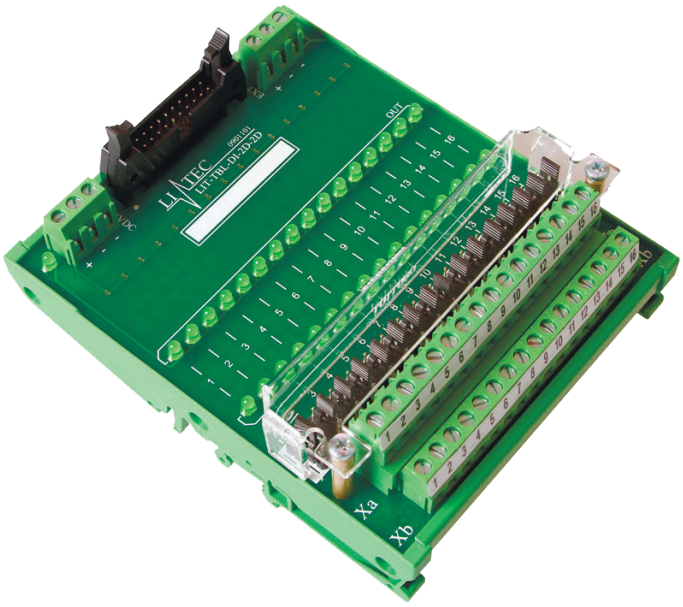

Область применения

Применяется для подключения дискретных входных сигналов 24V от ЗРА и КИПиА

Особенности

Гальваническая опторазвязка полевых сигналов и контроллерного оборудования

Общие характеристики

Номинальное напряжение	24V AC/DC
Макс. нагрузочная способность на ответвление	3А
Количество полюсов	16
Ширина	105 мм
Высота	54 мм
Глубина	128 мм

Данные по подключениям

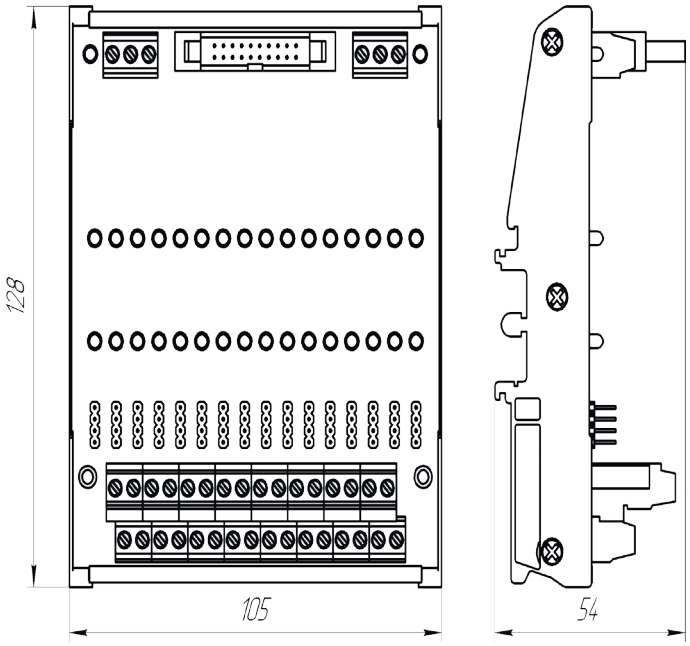

	Ext	Int	Xa, Xb
Наименование, подключение	Питание полевых сигналов	Питание внутрисистемных сигналов	Подключение полевых устройств
Тип подключения	Винтовой зажим	Винтовой зажим	Винтовой зажим
Сечение жесткого проводника, min	0,2 мм²	0,2 мм²	0,2 мм²
Сечение жесткого проводника, max	2,5 мм²	2,5 мм²	2,5 мм²
Сечение гибкого проводника, min	0,2 мм²	0,2 мм²	0,2 мм²
Сечение гибкого проводника, max	2,5 мм²	2,5 мм²	2,5 мм²
Сечение провода AWG/kcmil, min	24	24	24
Сечение провода AWG/kcmil, max	13	13	13
Длина снятия изоляции	8 мм.	8 мм.	8 мм.

	IDC1
Наименование, подключение	Уровень управления
Количество точек подключения	1
Тип подключения	IDC/FLK - штыревой разъем (2,54 мм)
Количество полюсов	20

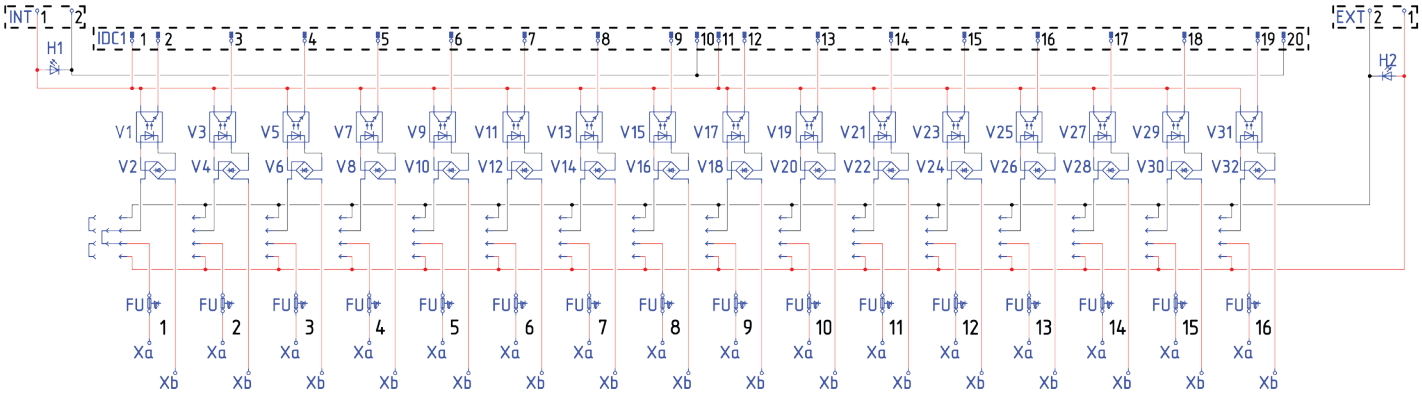

Принадлежности

Для S7-300	LIT-CAB-SS-1x50/2x20-01 (арт. 0902101)
Для ControlLogix IB32	LIT-CAB-AB-1x50/2x20-01 (арт. 0903101)
Для SchneiderElectric Modicon	LIT-CAB-SE-1x20/1x20-01 (арт. 0907101)
Прочие	LIT-CAB-xx-20/broom (арт. 0901501)

Данные для заказа

Артикул	**0901101**
Наименование	**LIT-TBL-DI-2D-2D**
Кол-во в упаковке	**1**
Вес брутто за шт.	**350 гр.**

МОДУЛЬ ДИСКРЕТНОГО ВВОДА DI НА 24V (AC/DC) С КОММУТАЦИЕЙ ПО МИНУСУ

LIT-TBL-DI-2D-2D-EP

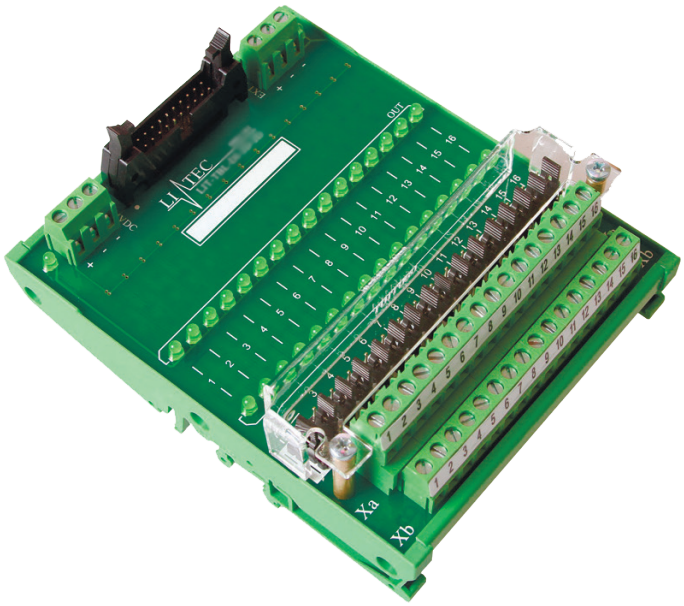

Область применения

Применяется для подключения дискретных входных сигналов 24V от ЗРА и КИПиА

Особенности

Гальваническая опторазвязка полевых сигналов и контроллерного оборудования с коммутацией по минусу. Разработано для модулей дискретного ввода Delta-V.

Общие характеристики

Номинальное напряжение	24V AC/DC
Макс. нагрузочная способность на ответвление	3A
Количество полюсов	16
Ширина	105 мм
Высота	54 мм
Глубина	128 мм

Данные по подключениям

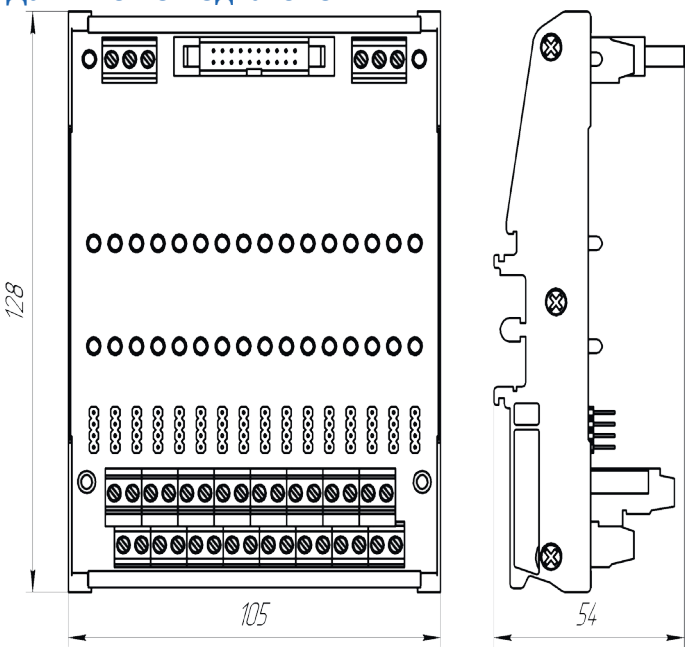

	Ext	Int	Xa, Xb
Наименование, подключение	Питание полевых сигналов	Питание внутрисистемных сигналов	Подключение полевых устройств
Тип подключения	Винтовой зажим	Винтовой зажим	Винтовой зажим
Сечение жесткого проводника, min	0,2 мм²	0,2 мм²	0,2 мм²
Сечение жесткого проводника, max	2,5 мм²	2,5 мм²	2,5 мм²
Сечение гибкого проводника, min	0,2 мм²	0,2 мм²	0,2 мм²
Сечение гибкого проводника, max	2,5 мм²	2,5 мм²	2,5 мм²
Сечение провода AWG/kcmil, min	24	24	24
Сечение провода AWG/kcmil, max	13	13	13
Длина снятия изоляции	8 мм.	8 мм.	8 мм.

	IDC1
Наименование, подключение	Уровень управления
Количество точек подключения	1
Тип подключения	IDC/FLK - штыревой разъем (2,54 мм)
Количество полюсов	20

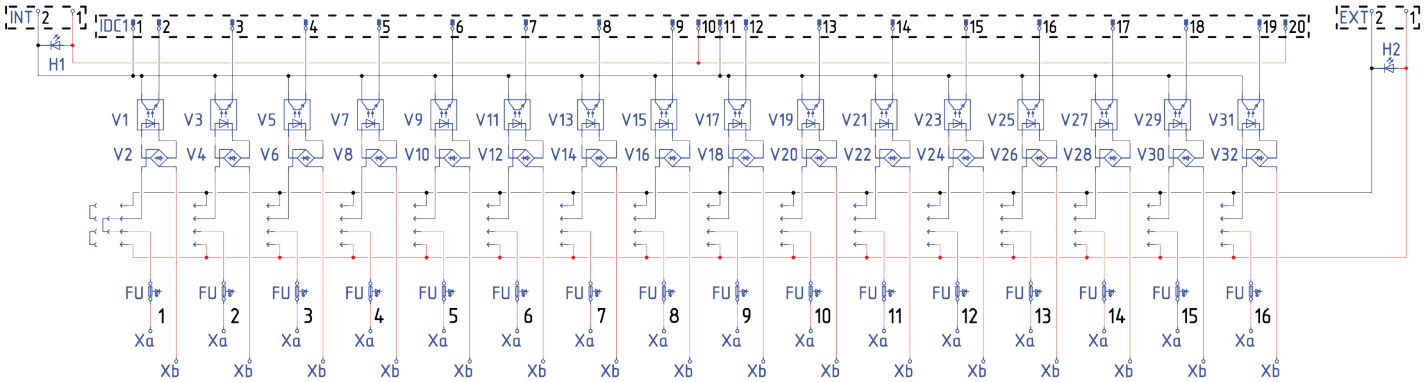

Принадлежности

Для Delta-V	LIT-CAB-EP-1x20/1x20-01 (арт. 0904101)
Прочие	LIT-CAB-xx-20/broom (арт. 0901501)

Данные для заказа

Артикул	**0914101**
Наименование	**LIT-TBL-DI-2D-2D-EP**
Кол-во в упаковке	**1**
Вес брутто за шт.	**350 гр.**

МОДУЛЬ ДИСКРЕТНОГО ВВОДА DI НА 110V (AC/DC)

LIT-TBL-DI-2D-4A

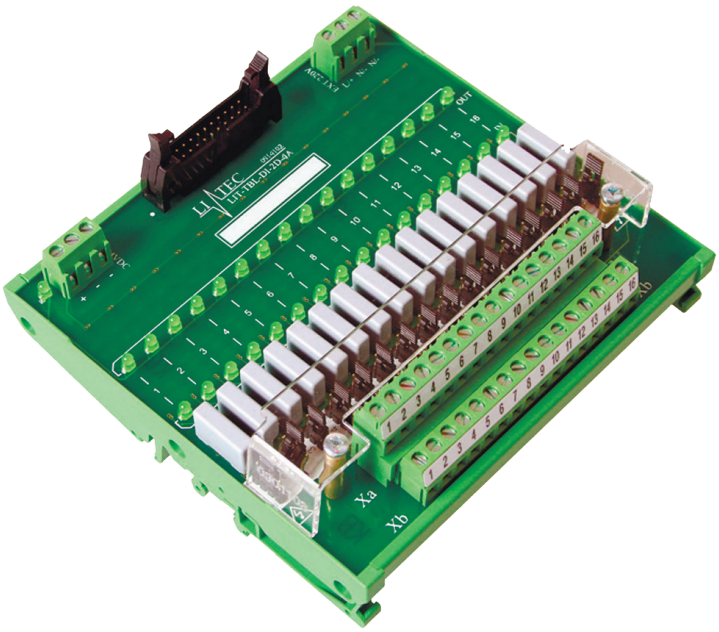

Область применения

Применяется для подключения дискретных входных сигналов 110V от ЗРА и КИПиА

Особенности

Гальваническая опторазвязка полевых сигналов и контроллерного оборудования

Общие характеристики

Номинальное напряжение	110V AC/DC
Макс. нагрузочная способность на ответвление	3А
Количество полюсов	16
Ширина	135 мм
Высота	54 мм
Глубина	128 мм

Данные по подключениям

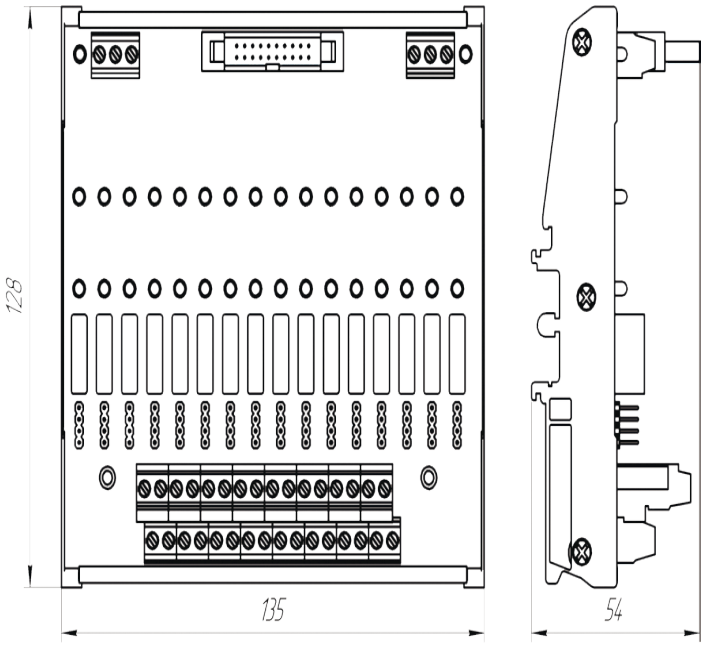

	Ext	Int	Xa, Xb
Наименование, подключение	Питание полевых сигналов	Питание внутрисистемных сигналов	Подключение полевых устройств
Тип подключения	Винтовой зажим	Винтовой зажим	Винтовой зажим
Сечение жесткого проводника, min	0,2 мм²	0,2 мм²	0,2 мм²
Сечение жесткого проводника, max	2,5 мм²	2,5 мм²	2,5 мм²
Сечение гибкого проводника, min	0,2 мм²	0,2 мм²	0,2 мм²
Сечение гибкого проводника, max	2,5 мм²	2,5 мм²	2,5 мм²
Сечение провода AWG/kcmil, min	24	24	24
Сечение провода AWG/kcmil, max	13	13	13
Длина снятия изоляции	8 мм.	8 мм.	8 мм.

	IDC1
Наименование, подключение	Уровень управления
Количество точек подключения	1
Тип подключения	IDC/FLK - штыревой разъем (2,54 мм)
Количество полюсов	20

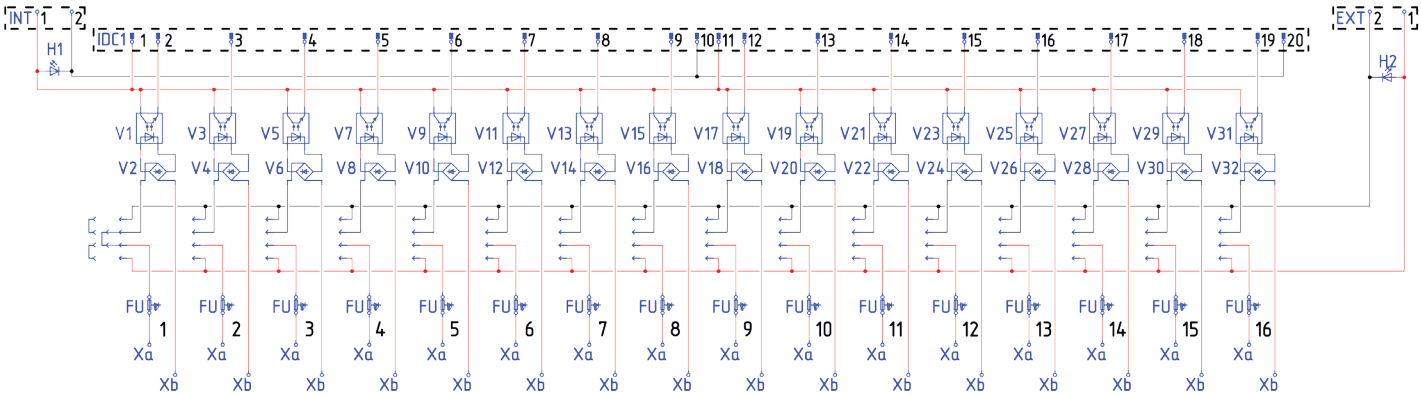

Принадлежности

Для S7-300	LIT-CAB-SS-1x50/2x20-01 (арт. 0902101)
Для ControlLogix IB32	LIT-CAB-AB-1x50/2x20-01 (арт. 0903101)
Для SchneiderElectric Modicon	LIT-CAB-SE-1x20/1x20-01 (арт. 0907101)
Прочие	LIT-CAB-xx-20/broom (арт. 0901501)

Данные для заказа

Артикул	**0901102**
Наименование	**LIT-TBL-DI-2D-4A**
Кол-во в упаковке	**1**
Вес брутто за шт.	**350 гр.**

МОДУЛЬ ДИСКРЕТНОГО ВВОДА DI НА 110V (AC/DC) С КОММУТАЦИЕЙ ПО МИНУСУ

LIT-TBL-DI-2D-4A-EP

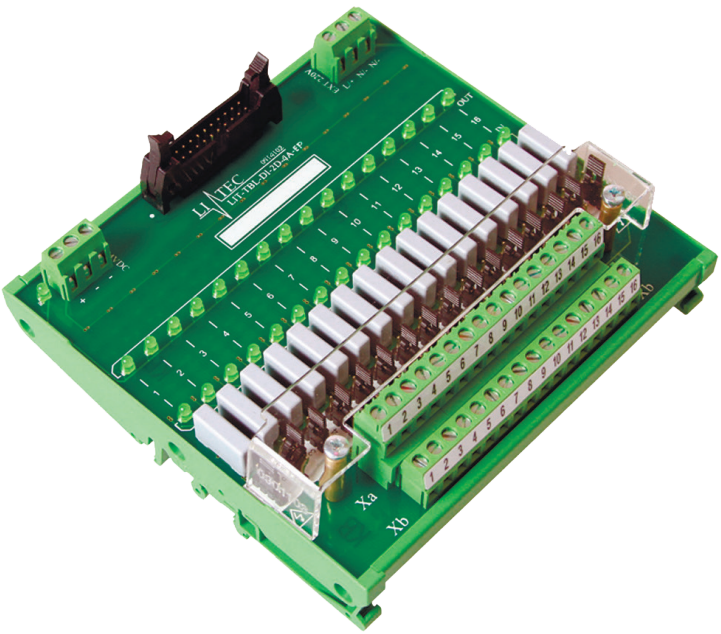

Область применения

Применяется для подключения дискретных входных сигналов 110V от ЗРА и КИПиА

Особенности

Гальваническая опторазвязка полевых сигналов и контроллерного оборудования с коммутацией по минусу. Разработано для модулей дискретного ввода Delta-V.

Общие характеристики

Номинальное напряжение	110V AC/DC
Макс. нагрузочная способность на ответвление	3A
Количество полюсов	16
Ширина	135 мм
Высота	54 мм
Глубина	128 мм

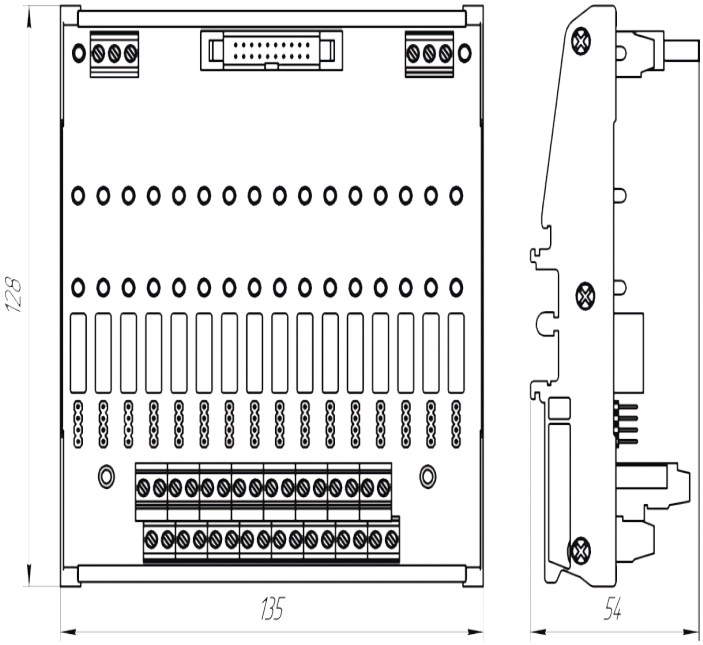

	Ext	Int	Xa, Xb
Наименование, подключение	Питание полевых сигналов	Питание внутрисистемных сигналов	Подключение полевых устройств
Тип подключения	Винтовой зажим	Винтовой зажим	Винтовой зажим
Сечение жесткого проводника, min	0,2 мм²	0,2 мм²	0,2 мм²
Сечение жесткого проводника, max	2,5 мм²	2,5 мм²	2,5 мм²
Сечение гибкого проводника, min	0,2 мм²	0,2 мм²	0,2 мм²
Сечение гибкого проводника, max	2,5 мм²	2,5 мм²	2,5 мм²
Сечение провода AWG/kcmil, min	24	24	24
Сечение провода AWG/kcmil, max	13	13	13
Длина снятия изоляции	8 мм.	8 мм.	8 мм.

	IDC1
Наименование, подключение	Уровень управления
Количество точек подключения	1
Тип подключения	IDC/FLK - штыревой разъем (2,54 мм)
Количество полюсов	20

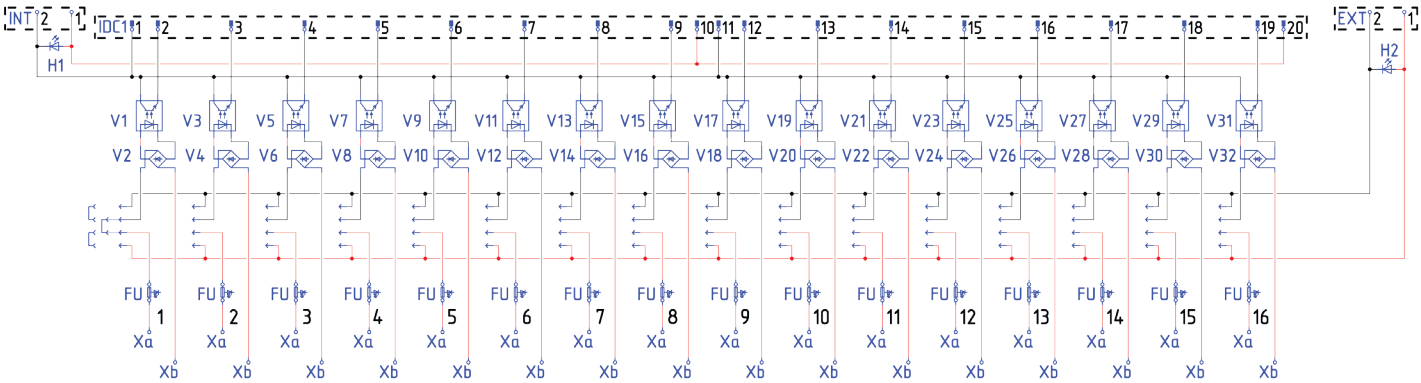

Принадлежности

Для Delta-V	LIT-CAB-EP-1x20/1x20-01 (арт. 0904101)
Прочие	LIT-CAB-xx-20/broom (арт. 0901501)

Данные для заказа

Артикул	**0914102**
Наименование	**LIT-TBL-DI-2D-4A-EP**
Кол-во в упаковке	**1**
Вес брутто за шт.	**350 гр.**

МОДУЛЬ ДИСКРЕТНОГО ВВОДА DI НА 220V (AC/DC)

LIT-TBL-DI-2D-5A

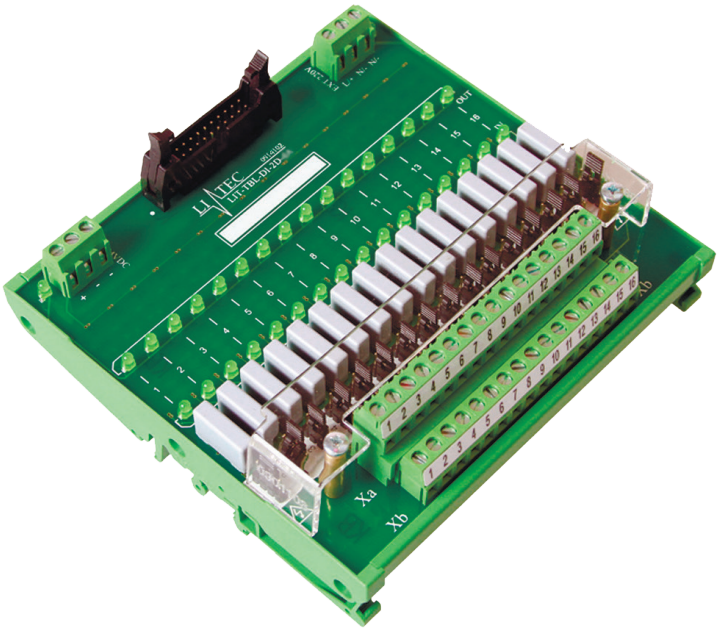

Область применения

Применяется для подключения дискретных входных сигналов 220V от ЗРА и КИПиА

Особенности

Гальваническая опторазвязка полевых сигналов и контроллерного оборудования

Общие характеристики

Номинальное напряжение	220V AC/DC
Макс. нагрузочная способность на ответвление	3А
Количество полюсов	16
Ширина	135 мм
Высота	54 мм
Глубина	128 мм

Данные по подключениям

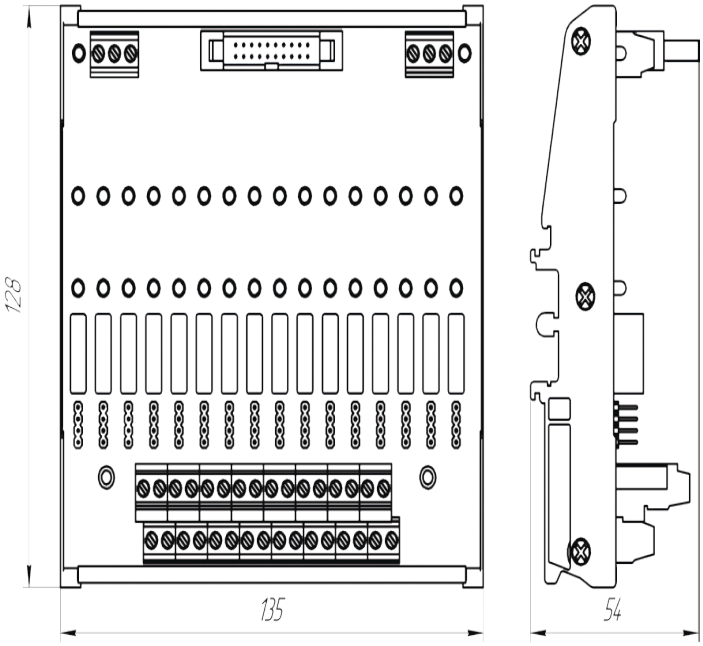

	Ext	Int	Xa, Xb
Наименование, подключение	Питание полевых сигналов	Питание внутрисистемных сигналов	Подключение полевых устройств
Тип подключения	Винтовой зажим	Винтовой зажим	Винтовой зажим
Сечение жесткого проводника, min	0,2 мм²	0,2 мм.кв.	0,2 мм²
Сечение жесткого проводника, max	2,5 мм²	2,5 мм.кв.	2,5 мм²
Сечение гибкого проводника, min	0,2 мм²	0,2 мм.кв.	0,2 мм²
Сечение гибкого проводника, max	2,5 мм²	2,5 мм.кв.	2,5 мм²
Сечение провода AWG/kcmil, min	24	24	24
Сечение провода AWG/kcmil, max	13	13	13
Длина снятия изоляции	8 мм.	8 мм.	8 мм.

	IDC1
Наименование, подключение	Уровень управления
Количество точек подключения	1
Тип подключения	IDC/FLK - штыревой разъем (2,54 мм)
Количество полюсов	20

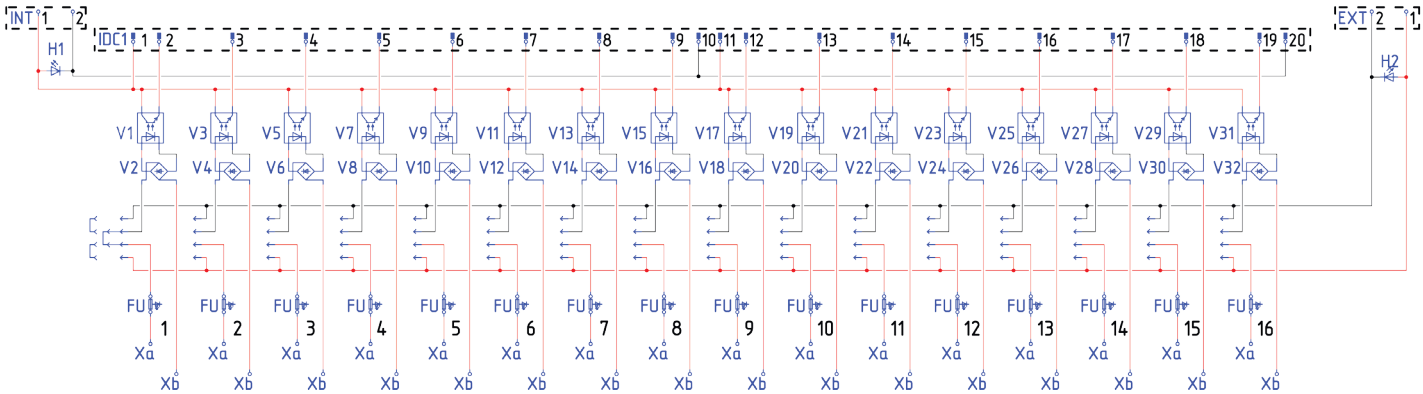

Принадлежности

Для S7-300	LIT-CAB-SS-1x50/2x20-01 (арт. 0902101)
Для ControlLogix IB32	LIT-CAB-AB-1x50/2x20-01 (арт. 0903101)
Для SchneiderElectric Modicon	LIT-CAB-SE-1x20/1x20-01 (арт. 0907101)
Прочие	LIT-CAB-xx-20/broom (арт. 0901501)

Данные для заказа

Артикул	**0901103**
Наименование	**LIT-TBL-DI-2D-5A**
Кол-во в упаковке	**1**
Вес брутто за шт.	**350 гр.**

МОДУЛЬ ДИСКРЕТНОГО ВВОДА DI НА 220V (AC/DC) С КОММУТАЦИЕЙ ПО МИНУСУ

LIT-TBL-DI-2D-5A-EP

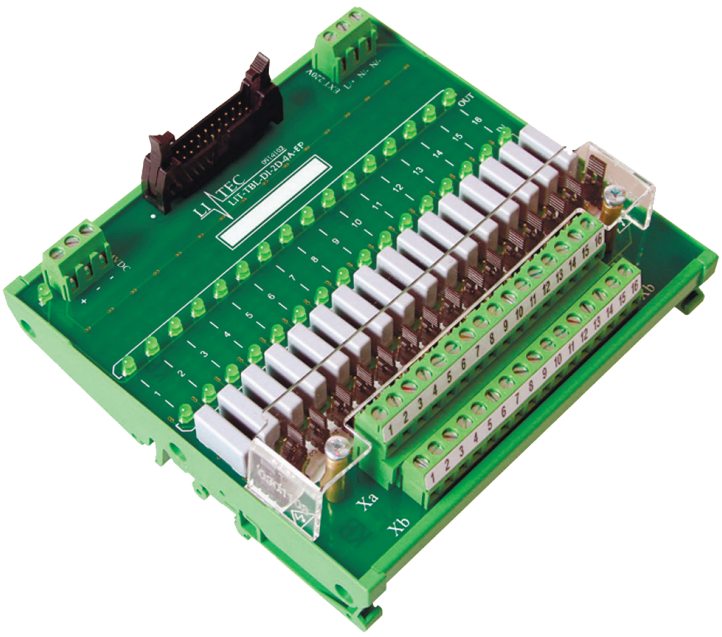

Область применения

Применяется для подключения дискретных входных сигналов 220V от ЗРА и КИПиА

Особенности

Гальваническая опторазвязка полевых сигналов и контроллерного оборудования с коммутацией по минусу. Разработано для модулей дискретного ввода Delta-V.

Общие характеристики

Номинальное напряжение	220V AC/DC
Макс. нагрузочная способность на ответвление	3A
Количество полюсов	16
Ширина	135 мм
Высота	54 мм
Глубина	128 мм

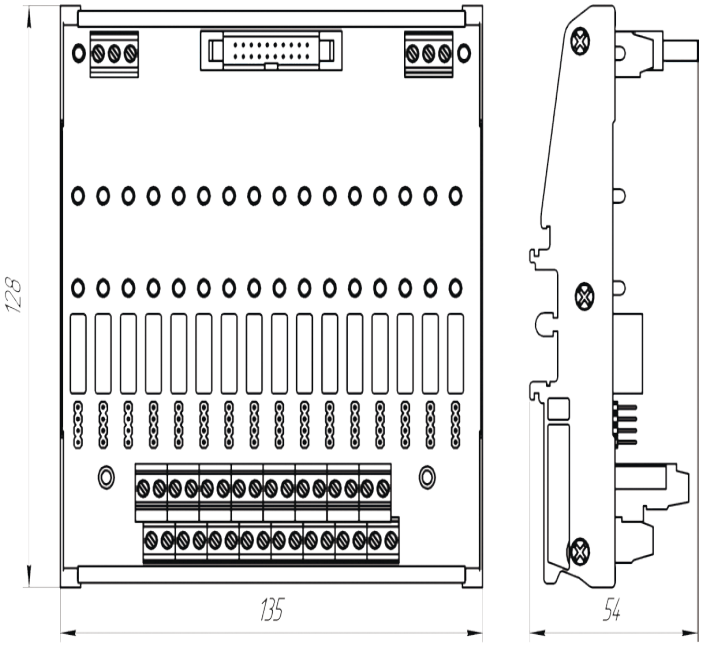

	Ext	Int	Xa, Xb
Наименование, подключение	Питание полевых сигналов	Питание внутрисистемных сигналов	Подключение полевых устройств
Тип подключения	Винтовой зажим	Винтовой зажим	Винтовой зажим
Сечение жесткого проводника, min	0,2 мм²	0,2 мм²	0,2 мм²
Сечение жесткого проводника, max	2,5 мм²	2,5 мм²	2,5 мм²
Сечение гибкого проводника, min	0,2 мм²	0,2 мм²	0,2 мм²
Сечение гибкого проводника, max	2,5 мм²	2,5 мм²	2,5 мм²
Сечение провода AWG/kcmil, min	24	24	24
Сечение провода AWG/kcmil, max	13	13	13
Длина снятия изоляции	8 мм.	8 мм.	8 мм.

	IDC1
Наименование, подключение	Уровень управления
Количество точек подключения	1
Тип подключения	IDC/FLK - штыревой разъем (2,54 мм)
Количество полюсов	20

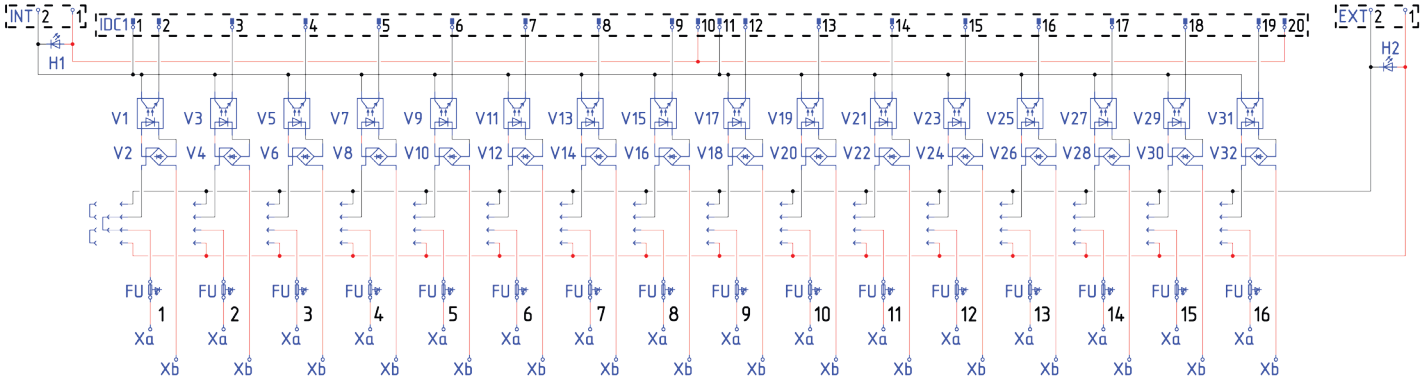

Принадлежности

Для Delta-V	LIT-CAB-EP-1x20/1x20-01 (арт. 0904101)
Прочие	LIT-CAB-xx-20/broom (арт. 0901501)

Данные для заказа

Артикул	**0914103**
Наименование	**LIT-TBL-DI-2D-5A-EP**
Кол-во в упаковке	**1**
Вес брутто за шт.	**350 гр.**

МОДУЛЬ ДИСКРЕТНОГО ВЫВОДА DO

LIT-TBL-DO-2D-XX

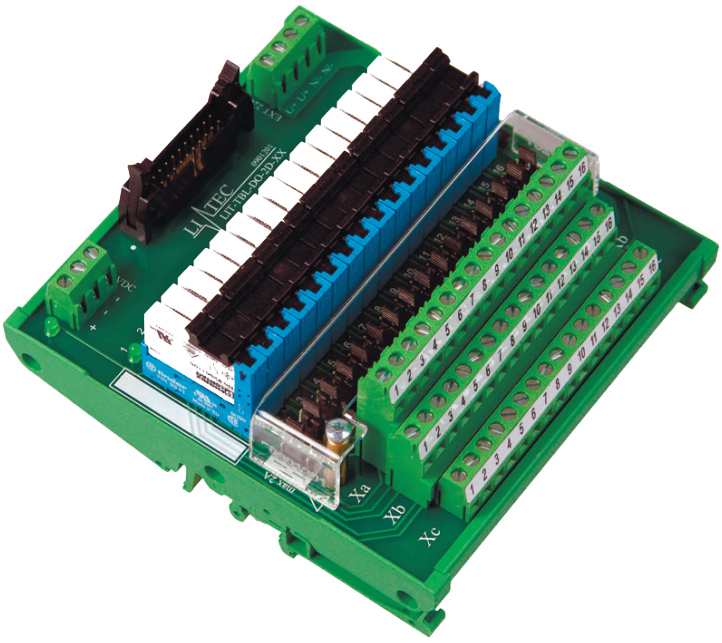

Область применения

Применяется для подключения дискретных выходных сигналов 12-250V на ЗРА

Особенности

Релейная развязка сигналов контроллерного оборудования и ЗРА

Общие характеристики

Номинальное напряжение контактной части	12-250V AC/DC
Макс. нагрузочная способность на ответвление	3A
Количество полюсов	16
Ширина	121 мм
Высота	62 мм
Глубина	128 мм

Данные по подключениям

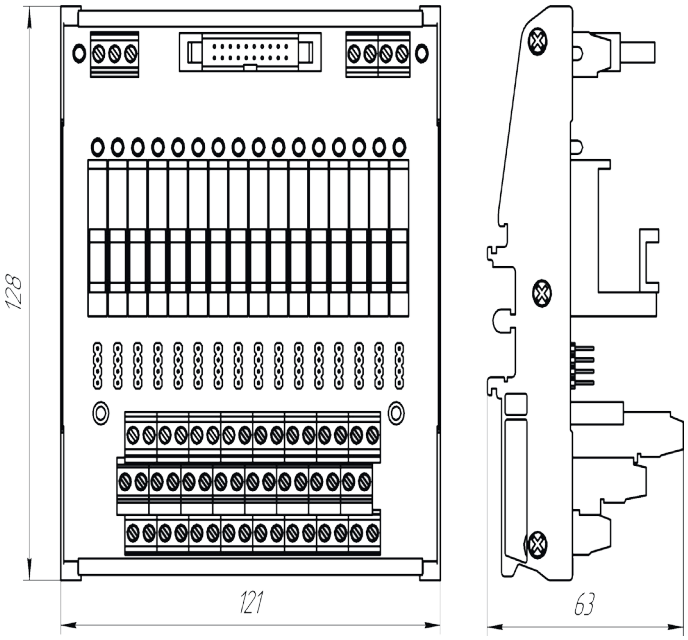

	Ext	Int	Xa, Xb
Наименование, подключение	Питание полевых сигналов	Питание внутрисистемных сигналов	Подключение полевых устройств
Тип подключения	Винтовой зажим	Винтовой зажим	Винтовой зажим
Сечение жесткого проводника, min	0,2 мм²	0,2 мм²	0,2 мм²
Сечение жесткого проводника, max	2,5 мм²	2,5 мм²	2,5 мм²
Сечение гибкого проводника, min	0,2 мм²	0,2 мм²	0,2 мм²
Сечение гибкого проводника, max	2,5 мм²	2,5 мм²	2,5 мм²
Сечение провода AWG/kcmil, min	24	24	24
Сечение провода AWG/kcmil, max	13	13	13
Длина снятия изоляции	8 мм.	8 мм.	8 мм.

	IDC1
Наименование, подключение	Уровень управления
Количество точек подключения	1
Тип подключения	IDC/FLK - штыревой разъем (2,54 мм)
Количество полюсов	20

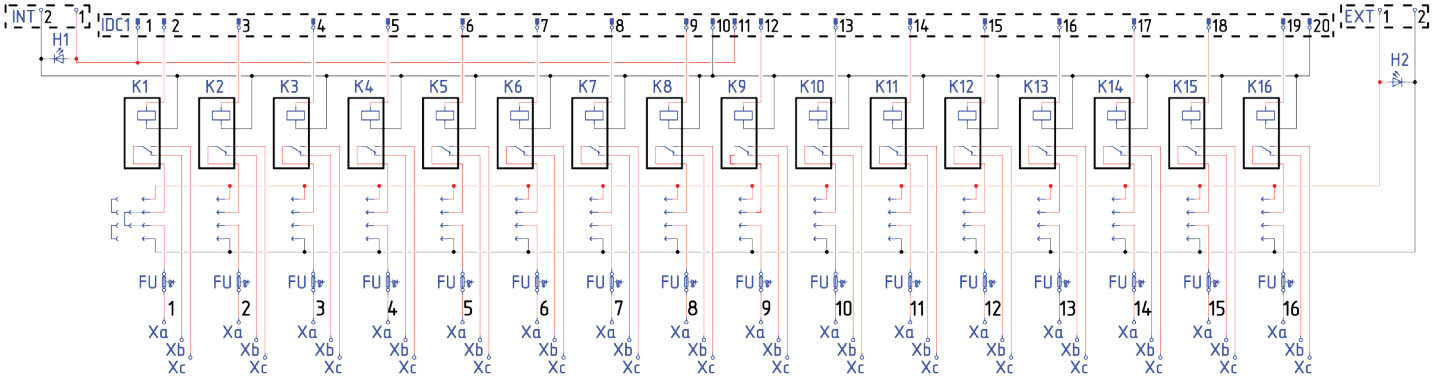

Принадлежности

Для S7-300	LIT-CAB-SS-1x50/2x20-01 (арт. 0902101)
Для ControlLogix OB32	LIT-CAB-SS-1x50/2x20-01 (арт. 0903101)
Для Delta-V	LIT-CAB-EP-1x20/1x20-02 (арт. 0907101)
Прочие	LIT-CAB-xx-20/broom (арт. 0901501)

Данные для заказа

Артикул	**0901201**
Наименование	**LIT-TBL-DO-2D-XX**
Кол-во в упаковке	**1**
Вес брутто за шт.	**350 гр.**

МОДУЛЬ РАСПРЕДЕЛЕНИЯ ПИТАНИЯ 24V

LIT-TBL-PD-00-2D

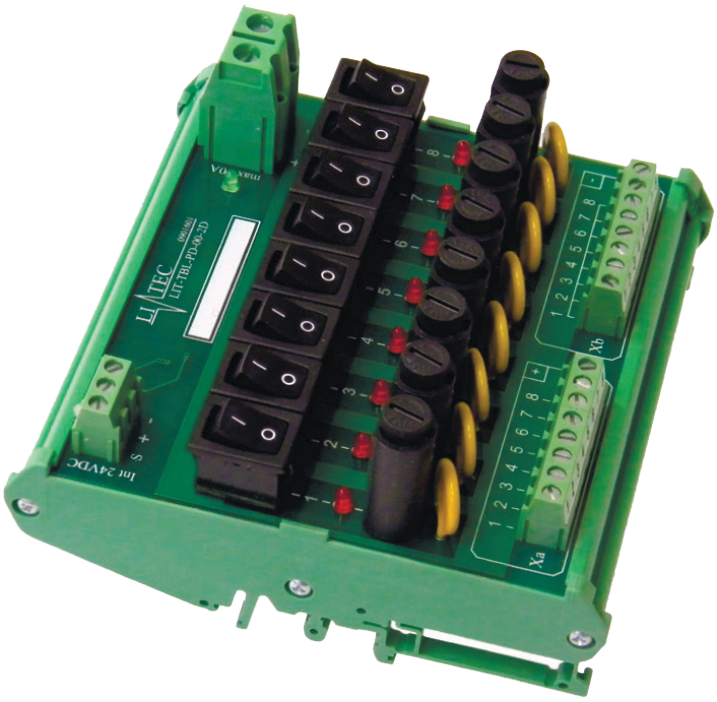

Область применения

Применяется для распределения напряжения 24V на 8 каналов, с предохранителями 5x20 до 6A

Особенности

Возможность отключения питания каждого канала для безопасной замены предохранителей. Светодиодная индикация и внутренняя диагностика состояния предохранителей и каналов.

Общие характеристики

Номинальное напряжение	24V DC
Макс.нагрузочная способность на ответвление/общая	6A/48A
Количество полюсов	8
Ширина	126 мм
Высота	67 мм
Глубина	128 мм

Данные по подключениям

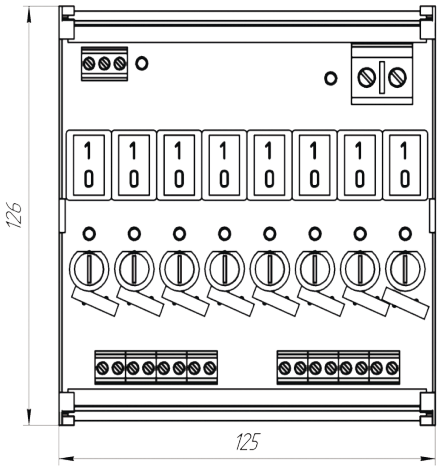

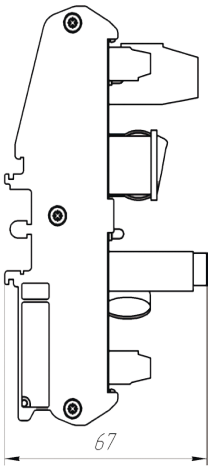

	Ext	Int	Xa, Xb
Наименование, подключение	Питание полевых сигналов	Диагностика состояния каналов	Подключение полевых устройств
Тип подключения	Винтовой зажим	Винтовой зажим	Винтовой зажим
Сечение жесткого проводника, min	0,75 мм²	0,2 мм²	0,2 мм²
Сечение жесткого проводника, max	26 мм²	2,5 мм²	2,5 мм²
Сечение гибкого проводника, min	0,75 мм²	0,2 мм²	0,2 мм²
Сечение гибкого проводника, max	26 мм²	2,5 мм²	2,5 мм²
Сечение провода AWG/kcmil, min	20	24	24
Сечение провода AWG/kcmil, max	6	13	13
Длина снятия изоляции	10 мм.	8 мм.	8 мм.

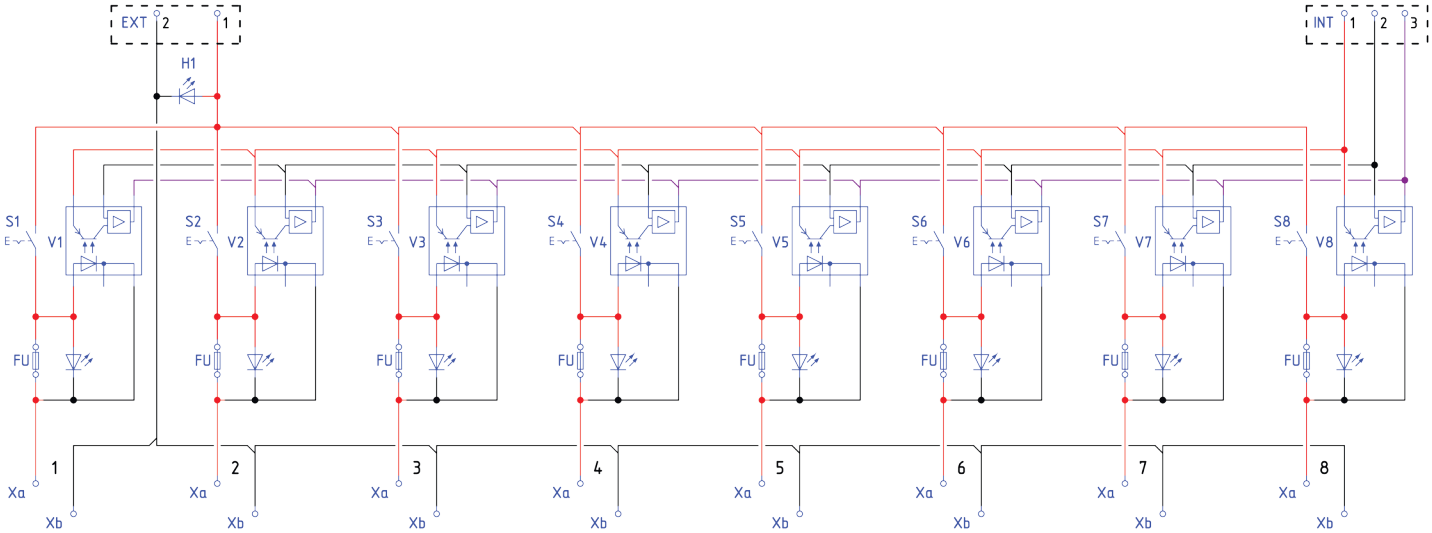

Принадлежности

Предохранитель 5x20

Данные для заказа

Артикул	**0901601**
Наименование	**LIT-TBL-PD-00-2D**
Кол-во в упаковке	**1**
Вес брутто за шт.	**350 гр.**

МОДУЛЬ РАСПРЕДЕЛЕНИЯ ПИТАНИЯ 220V

LIT-TBL-PD-00-5A

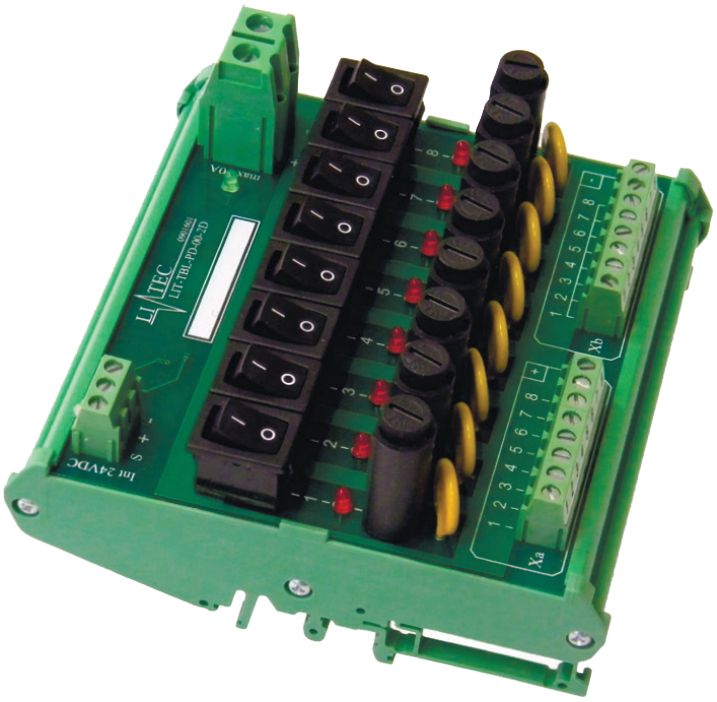

Область применения

Применяется для распределения напряжения 220V на 8 каналов, с предохранителями 5x20 до 6A

Особенности

Возможность отключения питания каждого канала для безопасной замены предохранителей. Светодиодная индикация и внутренняя диагности состояния предохранителей и каналов.

Общие характеристики

Номинальное напряжение	220V AC
Макс.нагрузочная способность на ответвление/общая	3A/30A
Количество полюсов	8
Ширина	126 мм
Высота	67 мм
Глубина	128 мм

Данные по подключениям

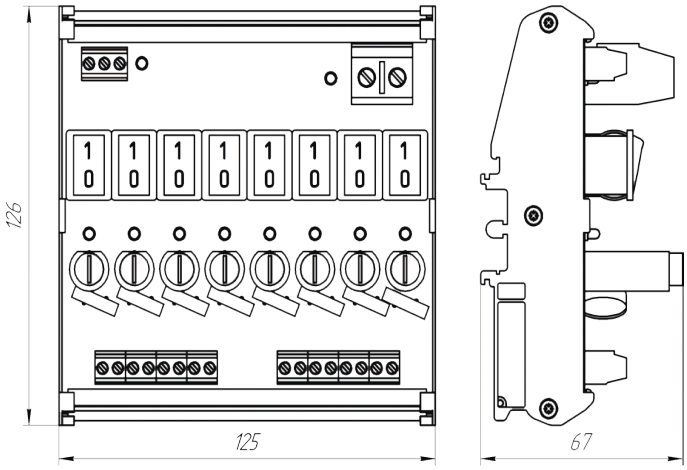

	Ext	Int	Xa, Xb
Наименование, подключение	Питание полевых сигналов	Диагностика состояния каналов	Подключение полевых устройств
Тип подключения	Винтовой зажим	Винтовой зажим	Винтовой зажим
Сечение жесткого проводника, min	0,75 мм²	0,2 мм²	0,2 мм²
Сечение жесткого проводника, max	26 мм²	2,5 мм²	2,5 мм²
Сечение гибкого проводника, min	0,75 мм²	0,2 мм²	0,2 мм²
Сечение гибкого проводника, max	26 мм²	2,5 мм²	2,5 мм²
Сечение провода AWG/kcmil, min	20	24	24
Сечение провода AWG/kcmil, max	6	13	13
Длина снятия изоляции	10 мм.	8 мм.	8 мм.

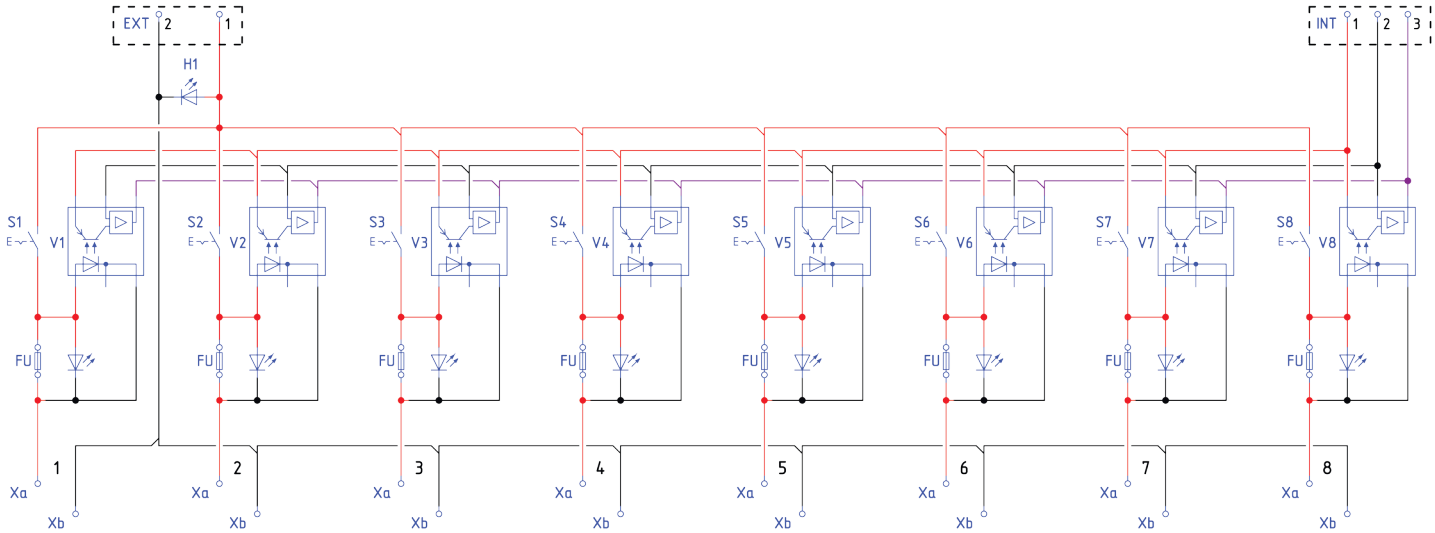

Принадлежности

Предохранитель 5x20

Данные для заказа

Артикул	**0901602**
Наименование	**LIT-TBL-PD-00-5A**
Кол-во в упаковке	**1**
Вес брутто за шт.	**350 гр.**

	АРТИКУЛ	НАИМЕНОВАНИЕ	СТОРОНА 1	СТОРОНА 2
	0901501	LIT-CAB-xx-20/broom	IDC-20	обжат под наконечники
	0901502	LIT-CAB-xx-40/broom	IDC-40	обжат под наконечники
	0901503	LIT-CAB-xx-50/broom	IDC-50	обжат под наконечники
	0901504	LIT-CAB-xx-10/broom	IDC-10	обжат под наконечники
	0902101	LIT-CAB-SS-1x50/2x20-01	IDC-50 (Siemens S7-300 (ET200M) SM321, SM322 AlenBradley ControlLogix 1756-OB32	IDC-20 2 шт. (LIT-TBL-DI-2D-2D/5A)
	0902102	LIT-CAB-SS-1x50/1x20-01	IDC-50(Siemens S7-300 (ET200M) SM321, SM322 AlenBradley ControlLogix 1756-OB32)	- IDC-20 (LIT-TBL-DI-2D-2D/5A) - обжат под наконечники
	0903101	LIT-CAB-AB-1x50/2x20-01	IDC-50 (AlenBradley ControlLogix 1756-IB32)	IDC-20 2 шт. (LIT-TBL-DI-2D-2D/5A)
	0903102	LIT-CAB-AB-1x50/1x20-01	IDC-50 (AlenBradley ControlLogix 1756-IB32)	- IDC-20 (LIT-TBL-DI-2D-2D/5A) - обжат под наконечники
	0904101	LIT-CAB-EP-1x20/1x20-01	IDC-20 (Emerson Process Delta-V VE4001)	IDC-20 (LIT-TBL-DI-2D-2D/5A-EP)
	0904201	LIT-CAB-EP-1x20/1x20-02	IDC-20 Emerson Process Delta-V VE4001	IDC-20 (LIT-TBL-DO-2D-XX-EP)
	0902302	LIT-CAB-SS-1x50/1x20-01	IDC-50 Siemens S7-300 (ET200M) SM331-7NF00)	IDC-20 (LIT-TBL-A-2D-2D)

	АРТИКУЛ	НАИМЕНОВАНИЕ	СТОРОНА 1	СТОРОНА 2
	0902402	LIT-CAB-SS-1x50/1x20-02	IDC-50 (Siemens S7-300 (ET200M) SM332-5HF00)	IDC-20 (LIT-TBL-A-2D-2D)
	0903303	LIT-CAB-AB-1x50/2x20-01	IDC-50 (AlenBradley ControlLogix 1756-IF16)	IDC-20 2 шт. (LIT-TBL-A-2D-2D)
	0903402	LIT-CAB-AB-2x14/1x20-01	IDC-14 2 шт. (AlenBradley ControlLogix 1756-OF8)	IDC-20 (LIT-TBL-A-2D-2D)
	0906101	LIT-CAB-GE-660-101	IDC-50 (GeneralElectric PACSystems RX3i IC-694MDL660)	IDC-20 2 шт. (LIT-TBL-DI-2D-2D/5A)
	0906201	LIT-CAB-GE-754-201	IDC-50 (GeneralElectric PACSystems RX3i IC-694MDL754)	IDC-20 2 шт. (LIT-TBL-DI-2D-2D/5A)
	0906302	LIT-CAB-GE-616-302	IDC-50 (GeneralElectric PACSystems RX3i IC695ALG616)	IDC-20 2 шт. (LIT-TBL-A-2D-2D)
	0906402	LIT-CAB-GE-708-402	IDC-50 (GeneralElectric PACSystems RX3i IC695ALG708)	IDC-20 2 шт. (LIT-TBL-A-2D-2D)

SCHMOLL MASCHINEN
SCHMOLL MASCHINEN

ООО “ЛИТЭК”

тел.: +7 (495) 128-96-73

www.litec.ru

info@litec.ru